PLANTA

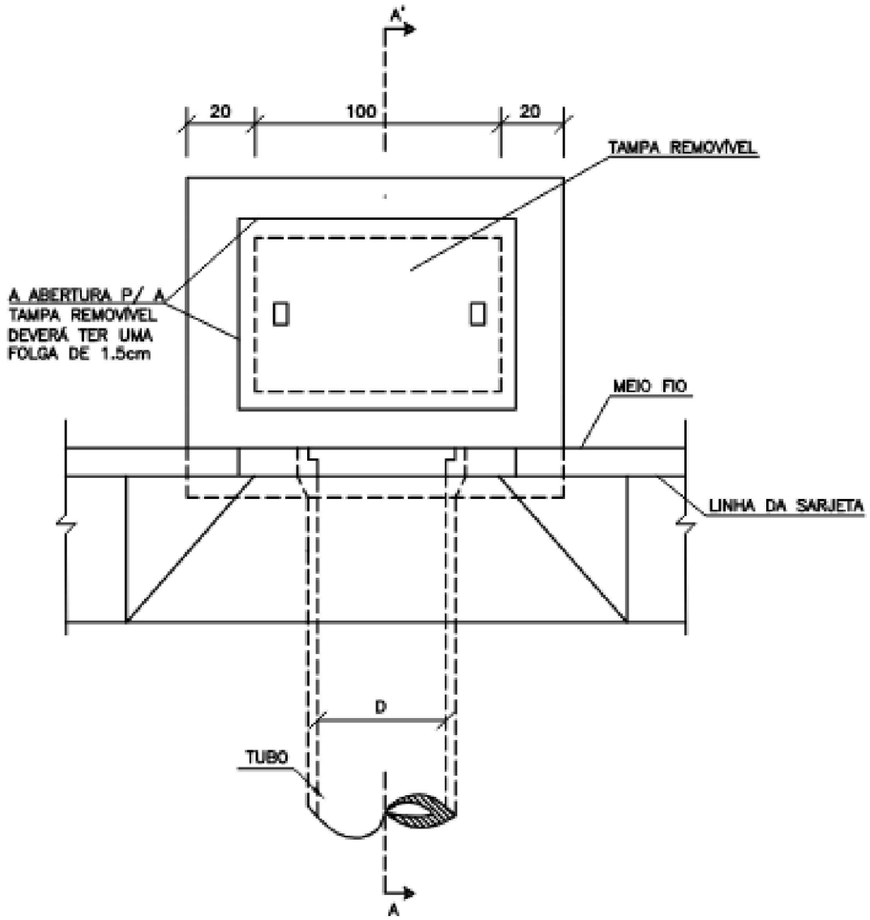

ELEVAÇÃO

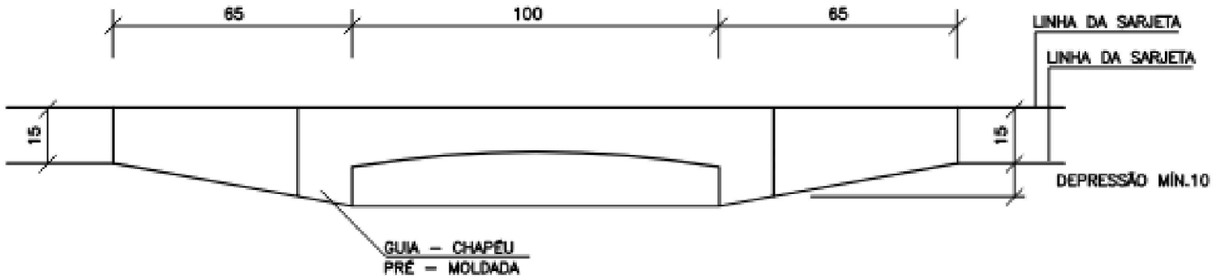

CORTE AA'

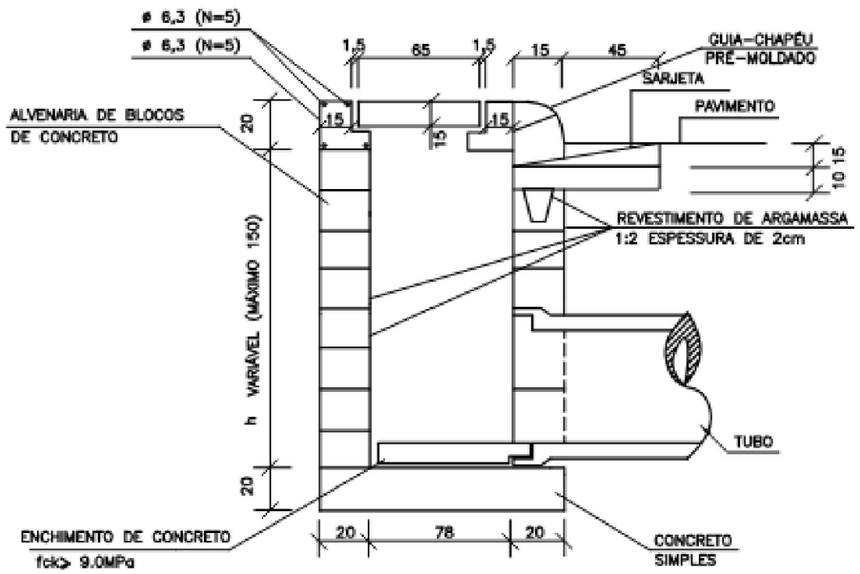

DISPOSITIVO DE DRENAGEM - BOCA DE LOBO SIMPLES

FOLHA:

05/07

PAVIMENTAÇÃO ASFÁLTICA - RUAS DIVERSAS

ROTATÓRIA ENTRE AS RUAS JOSÉ JORGE, VER. JORGE JOSÉ, AV. PREF. JOSÉ SILVÉRIO, RUA JOAQUIM M. PADILHA, RUA "G" E OUTRA

MUNICÍPIO: SÃO PEDRO DA UNIÃO - MG

COMARCA: GUAXUPÉ

DATA: 17/05/2024

PROPRIETÁRIO: PREFEITURA MUNICIPAL DE SÃO PEDRO DA UNIÃO
CNPJ: 18.666.172/0001-64

PROPRIETÁRIO:	RESPONSÁVEL TÉCNICO:
PREFEITURA MUNICIPAL DE SÃO PEDRO DA UNIÃO CNPJ: 18.666.172/0001-64	HIGOR AUGUSTO SABAG DE PAULO Engenheiro Civil CREA MG-238.615/D